第22回 エミアスカップ兼会長杯争奪少年サッカー大会

●予選大会 【2月11日（火・祝）】

6ブロックに分けリーグ戦を行い、各ブロック1位の6チーム及び各ブロック2位のうち抽選により選出の2チーム
（≪ａ≫≪b≫≪c≫から1チーム、≪d≫≪e≫≪f≫から1チーム）の計8チームが決勝大会へ進出。

≪ａ≫	
1	レノファWU12
2	スエルテ
3	亀山B

≪ｃ≫	
7	勝山
8	レブロス
9	江浦

≪ｅ≫	
13	豊浦
14	文ヶ丘
15	レノファＷＤ

≪ｂ≫	
4	向山
5	川棚
6	熊野

≪ｄ≫	
10	アルバU12
11	アルバＳ
12	安岡

≪ｆ≫	
16	下関北
17	ルーチェ
18	王司
19	亀山Ａ

［ 乃木浜人工芝A・B ］
会場責任（ レノファWU12 ）

［ 乃木浜天然芝A・B ］
会場責任（ アルバU12 ）

☆ 予 選 リ ー グ 試 合 順

≪ａ≫≪b≫≪c≫ブロック
乃木浜 人工芝グラウンド

Ａコート 試合時間	対戦	主審	補助審
10:00～	レノファWU12 — スエルテ	江浦	亀山B
インターバル			
11:00～	スエルテ — 亀山B	熊野	江浦
11:45～	川棚 — 熊野	勝山	スエルテ
インターバル			
12:45～	向山 — 熊野	スエルテ	レブロス

Ｂコート 試合時間	対戦	主審	補助審
10:00～	向山 — 川棚	レブロス	熊野
10:45～	勝山 — レブロス	向山	川棚
インターバル			
11:45～	レブロス — 江浦	レノファWU12	向山
12:30～	レノファWU12 — 亀山B	川棚	勝山
13:15～	勝山 — 江浦	亀山B	レノファWU12

≪d≫≪e≫≪f≫ブロック
乃木浜 天然芝グラウンド

試合時間	Ａコート 対戦	主審	補助審	Ｂコート 対戦	主審	補助審
10:00～	アルバU12 — アルバS	下関北	ルーチェ	豊浦 — 文ヶ丘	王司	亀山A
10:45～	下関北 — ルーチェ	アルバU12	安岡	王司 — 亀山A	豊浦	レノファWD
11:30～	アルバS — 安岡	下関北	王司	文ヶ丘 — レノファWD	ルーチェ	亀山A
12:15～	下関北 — 王司	アルバS	アルバU12	ルーチェ — 亀山A	文ヶ丘	豊浦
13:00～	アルバU12 — 安岡	亀山A	下関北	豊浦 — レノファWD	王司	ルーチェ
13:45～	下関北 — 亀山A	安岡	アルバS	ルーチェ — 王司	レノファWD	文ヶ丘

第22回 エミアスカップ兼会長杯争奪少年サッカー大会

●決勝大会 【2月24日（月・祝） 乃木浜人工芝グラウンド】

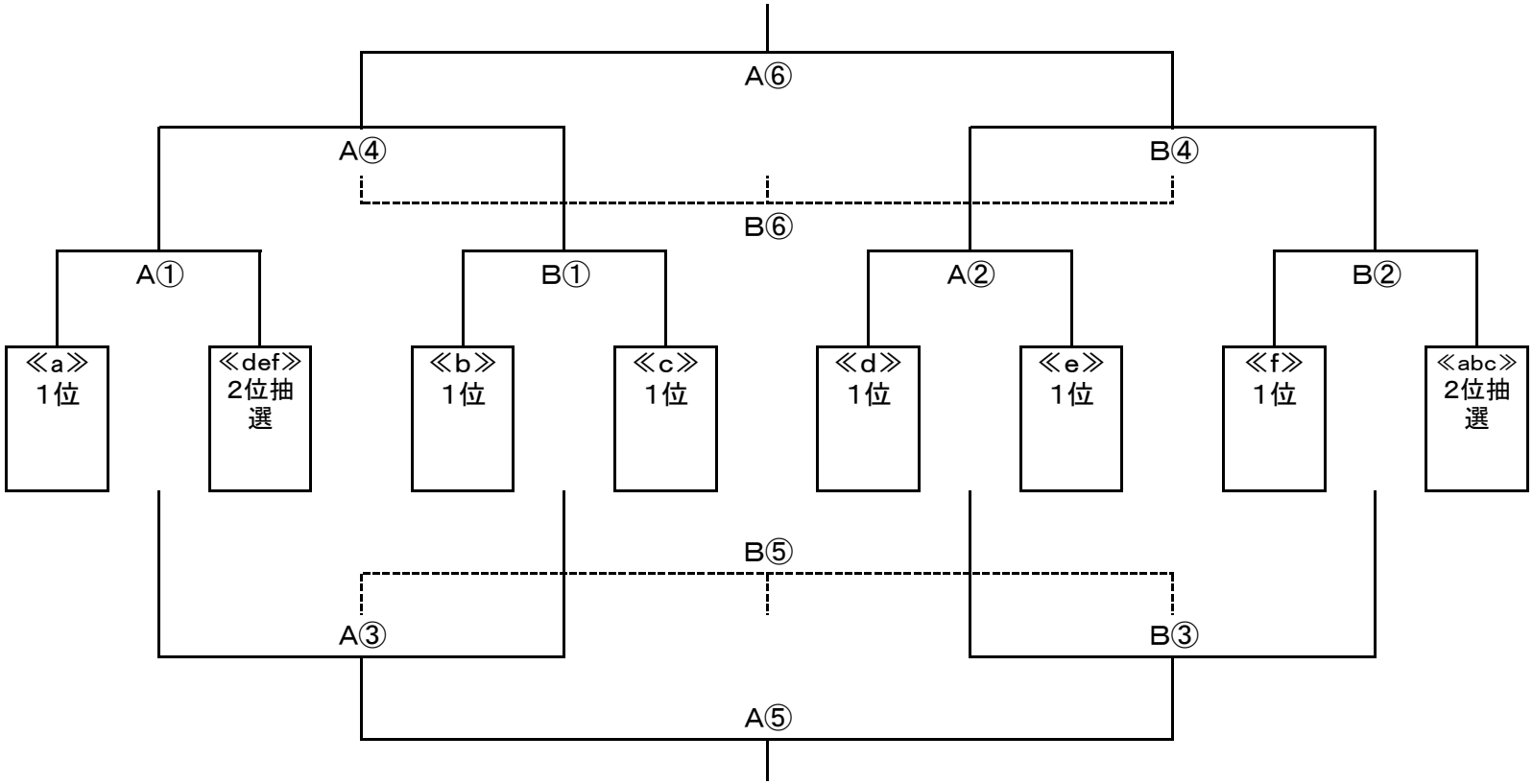

試合時間		乃木浜 人工芝グラウンド A				乃木浜 人工芝グラウンド B			
①	10:00～	【A①】	≪a≫ 1位	—	≪def≫2位抽選	【B①】	≪b≫ 1位	—	≪c≫ 1位
②	10:45～	【A②】	≪d≫ 1位	—	≪e≫ 1位	【B②】	≪f≫ 1位	—	≪abc≫2位抽選
③	11:45～	【A③】	A①の敗者	—	B①の敗者	【B③】	A②の敗者	—	B②の敗者
④	12:30～	【A④】	A①の勝者	—	B①の勝者	【B④】	A②の勝者	—	B②の勝者
⑤	13:15～	【5位決定戦】	A③の勝者	—	B③の勝者	【7位決定戦】	A③の敗者	—	B③の敗者
⑥	14:00～	【 決 勝 戦 】	A④の勝者	—	B④の勝者	【3位決定戦】	A④の敗者	—	B④の敗者